2024年毕业生宿舍修缮工程（三标段）

--学生宿舍内门采购与安装

招标文件

项目编号：E3203010380000372001

标段编号：E32030103800003720010 03

招　　标　　人：中国矿业大学

招标代理机构：江苏科建工程项目管理有限公司

2024年5月11日

目 录

第一章　招标公告 1

1. 招标条件 1

2. 项目概况与招标范围 1

3. 投标人资格要求 1

4. 招标文件的获取 2

5. 投标截止时间 2

6. 资格审查办法 2

7. 评标方法 3

8. 其他 3

9. 发布公告的媒介 3

10. 联系方式 3

第二章　投标人须知 4

投标人须知前附表 4

投标人须知 12

第三章 评标办法（合理低价法） 19

评标办法前附表 19

1. 评标方法 21

2. 评审标准 21

3 评标程序 21

第四章 合同条款及格式 23

第五章　货物清单及技术参数 33

第六章 投标文件格式 39

第一章　招标公告

2024年毕业生宿舍修缮工程（三标段）——学生宿舍内门采购与安装招标公告（资格后审）

1. 招标条件

本招标项目2024年毕业生宿舍修缮工程已由 中国矿业大学 以《关于2024年毕业生宿舍修缮工程项目立项的决定》批准建设，项目业主为 中国矿业大学 ，建设资金来自 国拨资金 ，项目出资比例为100%。项目已具备招标条件，现对该项目2024年毕业生宿舍修缮工程（三标段）——学生宿舍内门采购与安装行公开招标，特邀请有兴趣的潜在投标人参加投标。

2. 项目概况与招标范围

2.1 招标范围： 主要是对南湖校区学生宿舍原内门进行拆除，采购新的内门并重新安装。本次内门采购与安装的修缮工程（含原内门拆除），共计2094樘（含门套），包含南湖校区学生公寓桃苑1-桃苑5号楼1层--7层有2020樘内门、松苑1号楼-2号楼4层-7层13樘、梅苑2号楼1层-7层有61樘，具体分布详见附件-2024南湖公寓卫生间内门损坏情况统计表。更换的内门应为实木碳晶门，包含门套、铰链、执手锁等五金；

2.2 合同估算价：1800555.66元；

2.3 交货地点：徐州市中国矿业大学南湖校区内招标人指定地点；

2.4 交货期：签订合同后中标方积极备货，接到采购方通知后30天内供货到位并按采购方要求期限安装完毕；

2.5 质量要求及验收标准：合格；产品质量、性能指标、安装质量、维修保养、售后服务等必须达到国家现行规范和规定标准；

2.6质保期期限：不低于6年（以投标人承诺期限为准）

2.7 标段划分：3个标段。

本招标公告为三标段（学生宿舍内门采购与安装），本项目从一至三标段依次开标、评标。

每个投标人可参与本项目一、二、三标段的投标与评标，但一、二标段只能获得一次中标资格。前一标段中标后继续参与后一标段的评标。如果同一投标人同时在一、二标段中均排名第一，确定该投标人在一标段为中标人，在二标段中不再确定为中标人，二标段根据评标委员会推荐的二标段中标候选人排序确定下一排序的中标候选人为中标人。

3. 投标人资格要求

3.1 投标人需为在中华人民共和国境内注册，具有独立法人资格，能提供本次招标货物和服务的企业，不接受非独立法人机构的投标；

3.2 投标人应为制造商或代理商，代理商须提供所投产品的制造商开具的授权委托书；

3.3 同一品牌的生产企业和代理商不得同时参加本项目的投标。

3.4 未处于被责令停业、投标资格被取消或者财产被接管、冻结和破产状态；

3.5 企业没有因骗取中标或者严重违约以及发生重大工程质量、安全生产事故等违法违规问题，被有关部门暂停投标资格并在暂停期内的；

3.6 投标人不得有招标文件第二章投标人须知第 1.4.3 项规定的情形；

3.7 本次招标 不接受 联合体投标；

3.8 失信被执行人惩戒执行《关于在公共资源交易领域的招标投标活动中建立对失信被执行人联合惩戒机制的实施意见》（苏信用办〔2018〕23 号）；

3.10 投标人在递交投标文件截止日期前应提供信用服务机构出具的信用报告。

注：（1）信用服务机构需在江苏省信用服务机构管理系统中申报信息，并在“信用徐州”或“信用江苏”网站公示（“信用徐州”公示地址：https://www.xuzhoucredit.gov.cn/xyfw/index.html）。

（2）信用报告需在“信用徐州”和“信用江苏”网站进行公示（“信用徐州”公示地址：https://www.xuzhoucredit.gov.cn/thirdreport/show_list）。

（3）投标人应在投标前告知信用服务机构信用报告使用地，并督促信用服务机构及时在相应网站公示报告，若因未及时公示所造成的后果由投标人自行负责。

第三方信用服务机构的监督管理部门为徐州市社会信用体系建设领导小组办公室(监督电话：0516-83701244、0516-83755971)。

3.9 本项目实行电子化招投标，投标人必须在投标文件递交截止时间前已在“徐州市公共资源电子招标投标交易平台（http://221.229.205.226:8000/tpbidder）”中备案中。

4. 招标文件的获取

4.1 招标文件获取时间为：2024 年 5 月 11 日至 2024 年 5 月 23 日 09 时 30 分；

4.2 招标文件获取方式：投标人使用“CA 数字证书”登录“电子招标投标交易平台”免费获取；

4.3 本招标公告及招标文件中“电子招标投标交易平台”是指：徐州市公共资源电子招标投标交易平台（http://221.229.205.226:8000/tpbidder）”；

4.4 投标人自主选择任意一种投标文件制作工具软件制作投标文件，使用投标文件制作工具软件生成投标文件时需支付工具使用费，收费标准见“电子招标投标交易平台”中“投标文件制作工具软件下载”栏。

5. 投标截止时间

5.1 投标截止时间为：2024 年 5 月 23 日 09 时 30 分。

5.2 逾期上传或未上传到“电子招标投标交易平台”的投标文件，招标人不予受理。

5.3 本次开标采用网上不见面开标，投标人登录徐州不见面开标大厅系统 （http://221.229.211.51:8090/BidOpeningNew)进入“不见面开标大厅”模块后使用“CA 数字证书”登录参与开标、解密，未在招标文件约定时间内解密的投标人视为放弃投标。在开标过程如遇到问题，请及时联系技术支持客服电话，电话为：4009980000。

6. 资格审查办法

本工程资格审查办法执行苏建规字[2017]1 号文件，采用合格制。

7. 评标方法

本次招标采用合理低价法，评标标准和方法详见招标文件第三章。

8. 其他

投标人存在串通投标、以他人名义投标、弄虚作假等违法违规行为，或者无正当理由放弃投标、中标资格，招标人有权拒绝退还其投标保证金。

9. 发布公告的媒介

本次招标公告同时在江苏建设工程招标网（http://www.jszb.com.cn/jszb/）、徐州市公共资源交易平台（www.xzggzy.com.cn）、中国政府采购网（http://www.ccgp.gov.cn/）上发布。

10. 联系方式

招标人：中国矿业大学

地　址：江苏省徐州市大学路 1 号

邮　编：221000

联系人：王老师

电　话：0516-83590279

招标代理机构：江苏科建工程项目管理有限公司

地　　址：徐州市泉山区软件园路 2 号

邮　　编： 221000

联 系 人：朱文颖

电　　话：0516-85610680

2024 年 5 月 11 日

第二章　投标人须知

投标人须知前附表

条款号	条　款　名　称	编　列　内　容
1.1.2	招标人	名称：中国矿业大学 地址：江苏省徐州市大学路 1 号 联系人：　王老师 电话：0516-83590279
1.1.3	招标代理机构	名称：　江苏科建工程项目管理有限公司 地址：徐州市泉山区软件园路 2 号 联系人：朱文颖 电话：0516-85610680
1.1.4	招标项目及标段名称	项目名称：2024 年毕业生宿舍修缮工程 标段名称：2024 年毕业生宿舍修缮工程（三标段）——学生宿舍内门采购与安装
1.2.1	资金来源	国拨资金
1.2.2	出资比例	100%
1.2.3	资金落实情况	已落实
1.3.1	招标范围	见招标公告
1.3.2	交货期	签订合同后中标方积极备货，接到采购方通知后 30 天内供货到位并按采购方要求期限安装完毕。
1.3.3	交货地点	徐州市中国矿业大学南湖校区内招标人指定地点
1.3.4	质量要求及验收标准	合格；产品质量、性能指标、安装质量、维修保养、售后服务等必须达到国家现行规范和规定标准。
1.4.1	投标人资格要求	见招标公告
1.4.2	是否接受联合体投标	见招标公告
1.9.1	踏勘现场	投标人自行踏勘，费用自理。投标人提交投标文件视为已熟知现状条件。投标人现场踏勘过程中应充分了解“现状条件”，即场地现状、现场内外条件、现场管理规定、作息时间、现场环境要求等可能会影响投标人成本的条件。如投标人现场踏勘过程中未充分了解“现状条件”，不构成变更或向招标人索赔的理由。 联系人：王老师 电话：83592371
1.10	投标预备会	不召开
1.11	偏　离	不允许

条款号	条 款 名 称	编 列 内 容
2.1.1	构成招标文件的其他材料	答疑澄清（如有）。 招标文件是投标人编制投标文件的主要依据，投标人应仔细阅读招标文件中的所有内容，由于对招标文件的理解发生的误差、没有按招标文件的要求提供全部资料，或递交没有对招标文件诸方面做出实质性响应的投标文件，可能导致投标被拒绝。如果造成投标风险，将由投标人自行承担责任。
2.2.1	投标人要求澄清招标文件的截止时间	提交答疑时间：2024 年 5 月 17 日 17 时 00 分 回复答疑时间：2024 年 5 月 19 日 17 时 00 分 答疑地点及方式：徐州电子化招投标系统自行下载
3.1.1	投标文件的组成	☑投标函 ☑法定代表人资格证明书或授权委托书 ☑投标报价汇总表 ☑投标报价明细表 ☑投标人基本情况 ☑偏离表 ☑营业执照 ☑基本账户开户许可证 ☑企业信用报告 ☑投标保证金 ☑远程参与开标会议诚信承诺书 ☑投标人认为所需要的其它资料 一、投标人为生产企业时: 1.需从诚信库中获取的材料（有效期内，投标文件“投标人业绩公示一览表”中勾选）： （1）企业营业执照； 2.需提供扫描件的材料（原件扫描件上传至投标文件“投标保证金”模块内）： （1）投标保证金； （2）基本账户开户许可证； （3）远程参与开标会议诚信承诺书； （4）信用报告； （5）投标人基本情况 （6）偏离表 二、投标人为代理商时: 1.需从诚信库中获取的材料（有效期内，投标文件“投标人业绩公示一览表”中勾选）： （1）投标人企业营业执照（代理商） 2.需提供扫描件的材料（原件扫描件上传至投标文件“投标保证金”模块内）： （1）生产企业的企业营业执照； （2）生产厂家或制造商的授权委托书； （3）投标保证金；

条款号	条 款 名 称	编 列 内 容
		（4）基本账户开户许可证； （5）远程参与开标会议诚信承诺书 ； （6）信用报告； （7）投标人基本情况； （8）偏离表；
3.2.2	投标报价要求	1、本次招标采用 固定单价 方式报价。 2、投标报价应包含了标的产品的价格及安装、调试、保修、售后服务及将标的产品运至指定地点所发生的运费、保险、装卸费（具备多点分批次卸货的能力）等伴随服务的费用和所需缴纳的一切相关税费。 3、投标人要按材料清单进行报价，在招标人提供的技术要求、相关验收规范标准的基础上，自主报价并确定投标全费用综合单价和计算全费用合价。 4、招标人保留根据工程实际情况对标段划分和各标段的供货范围和内容进行调整的权利。 5、投标人应负责办理为执行本招标文件规定义务而投入的工伤事故的保险、机具设备和运输工具的财产保险、人身意外伤害险、材料运输险，保险费由投标人自行支付，并已包含在投标报价中，招标人将不再另行支付。 6、招标人不接受任何形式的调价函。 7、根据国家和江苏省的有关规定，凡要求投标人办理的一切手续（包括投标和中标后供应材料的各种手续）均由投标人自行调查办理，该费用包含在投标报价中。 8、投标人按照设备报价明细表中所列项目内容进行报价，该报价必须与投标函的报价一致；招标结束后，由招标人与中标人签订供货合同。 9、投标单价应包含学生宿舍内门（含原内门拆除）的加工、制作及安装施工的主辅材、配件(包括五金配件、密封件)、人工费、机械机具、随结构施工的预埋以及预埋件安装等全部工序、运输、装卸、二次搬运、赶工、配合、现场保管、半成品成品保护、隐检、措施、风险、验收、售后服务、管理、保险、利润、税金等政策性文件规定的一切费用等完成承包范围内所有工作的包工包料、包质量、包制作安装（施工）、包维修的全部工作和责任，含为保证最终施工成果满足验收要求，以确保本项目一次性验收合格所需的费用。供货及安装期间各种风险（市场劳务价格的变化，安全事故风险、当事人不能预见的风险、各类建材的市场风险），售后服务等全部费用。
3.2.3	最高投标限价	**本项目最高投标限价** 1800555.66 **元**人民币，高于此最高投标限

条款号	条 款 名 称	编 列 内 容
		价投标作无效投标处理。
3.3.1	投标有效期	投标截止日后 45 日历天
3.2.3	合同价格形式	固定单价合同（详见合同条款）
3.4.1	投标保证金递交与退还	1、本工程投标保证金的缴纳方式采用：☑银行电汇、网银转账（必须从投标人法人基本存款账户汇出）、☑银行保函、☑信用承诺、☐保险保单、☐担保保函。投标人应在招标人已选择的缴纳方式中任意选择一种方式缴纳。 2、本工程投标保证金金额：叁万元整 **收款人：徐州市铜山区工程建设服务中心** **开户行：徐州农村商业银行南京路支行** **开户账号：3203230601010000036796** 投标人采用银行电汇、网银转账缴纳投标保证金的，在投标截止时间前，必须确保投标保证金转账至上述账户，方可参与本工程投标。 3、投标人采用银行保函、保险保单、担保保函方式缴纳投标保证金的，必须将银行保函、保险保单、担保保函的数据文件（彩色电子扫描件）通过投标工具软件上传至电子投标文件，在投标截止时间前随电子投标文件一并上传至交易系统。 投标人采用银行保函、保险保单、担保保函方式缴纳投标保证金的，必须按照标段提交，即“三标段一银行保函（或保险保单或担保保函）”。 银行保函要求如下：银行保函的受益人为招标人。银行保函须在招标文件规定的投标截止时间前办理。投标人开具的银行保函有效期应与投标有效期一致。 保险保单要求如下：无。 担保保函要求如下：无。 徐州市公共资源交易中心为招标人在评标清标阶段开通评标系统账号，招标人自主验证投标人提供的银行保函、保险保单、担保保函，并将验证结果书面告知评标委员会。 4、投标人采用信用承诺方式缴纳投标保证金的，投标人在电子交易系统内签章生成投标保证金信用承诺书并上传至投标文件“投标保证金模块”。投标人未按要求提供投标保证金信用承诺书的，按未提交投标保证金处理。 投标人在江苏省内参加的建设工程、水利工程、交通工程项目招投标活动中，以信用承诺方式（出具信用承诺书）进行投标担保的，如投标人未履行信用承诺，将会被招标人列为失信单位（列入失信行为记录），同时投标人失信行为信息将会被推送至江苏省公共资源信用信息管理系统。 当投标人已被记录失信行为，在下载招标文件或进行投标

条款号	条 款 名 称	编 列 内 容
		时，系统会依据江苏省公共资源信用信息管理系统共享信息给出相关提示“在 xxxx 项目中，贵单位已被招标人（招标代理）列为失信单位，暂时只能通过现金方式缴纳保证金，如需解除限制，请联系招标人或相关代理单位！”。 已列入失信单位的投标人采用信用承诺方式（出具信用承诺书）缴纳投标保证金的，评标时评标委员会将视其为“未按照招标文件要求提供投标保证金”。 5、当投标人法人基本存款账户变更时，请及时在相应业务系统中变更信息，保证法人基本存款账户信息一致性。 6、任何以个人或非投标人法人单位名义提交的投标保证金都将被拒绝接收。无论任何理由，投标保证金未及时支付均视为资格审查不合格。 未中标人的投标保证金在中标通知书发出后第二个工作日起，以转账方式退还至其基本存款账户；中标人的投标保证金在合同签订后五日内，以转账方式退还至其基本存款账户。退还投标保证金时，发生的利息一并退还（使用银行保函、保险保单、担保保函、信用承诺方式的除外）
3.6	是否允许递交备选投标方案	不允许
3.7.5	暗标	不采用
4.2.1	投标文件递交截止时间和地点	开标时间：同投标截止时间 开标地点本次开标采用远程不见面开标，投标人自行选择任意地点参加远程开标会议。需登录入徐州市不见面交易系统（http://221.229.211.51:8090/BidOpeningNew/)进入网上开标大厅参与开标。投标人进入网上开标大厅即自动签到，未在系统约定时间内解密的投标人视为放弃投标。 在开标过程如遇到问题，请及时联系技术支持客服电话， 电话为：4009980000。
5.1.2	参加开标会的投标人代表	本项目采用不见面网上开标。
5.2.1	开标程序	1、开标会议应当在招投标监督机构监督下，由招标人按前附表规定的时间和地点举行，邀请所有投标人参加。 2、开标会议由招标人组织并主持。 3、投标文件递交截止时间后，投标人应当在招标文件载明的解密时间内（30 分钟）使用密钥（CA 锁）解密投标文件。投标人解密完成后，招标人应当开启所有投标文件，并公布投标文件的相关内容。投标人未在规定时间内完成解密的视为放弃其投标。开标现场解密的 CA 锁应为该投标文件生成加密、上传的同一把 CA 锁。 4、开标流程详见徐州市不见面开标操作文档（徐州电子化招投标系统登录页面下载）。 5、根据《江苏省房屋建筑和市政基础设施工程招投标活动异议

条款号	条 款 名 称	编 列 内 容
		与投诉处理实施办法》第三章第九条：异议人对涉及开标事项提出异议的，应当在开标现场以书面形式提出，招标人应当当场做出答复，并制作记录。开标结束后投标人不得对开标事项再提出异议。
5.2.2	解密时间	在不见面开标系统显示的 30 分钟解密倒计时时间内完成，非投标人原因解密时间顺延。
6.1.1	评标委员会的组建	评标委员会构成：5 人。 评标专家确定方式：招标人代表 1 人，系统随机抽取 4 人 。
6.3	评标方法	合理低价法
6.4	多标段推荐中标候选人方法	**无。**
8.1	是否授权评标委员会确定中标人	否，推荐的中标候选人数：3 家
8.3	履约保证金	无
7.2	异议提出的时间	招标文件异议同 2.2.1 招标文件澄清截止时间前提出； 评标结果异议在评标结果公示期间提出。
9.5	招投标监督管理部门	受理部门：徐州市铜山区住房和城乡建设局招投标管理办公室 电话：0516-83911155

10. 需要补充的其他内容

10.6 **因本工程采用远程不见面开标模式，故特别说明如下：**

10.6.1 远程开标项目的时间均以国家授时中心发布的时间为准。

10.6.2 本项目招投标文件均用专用招投标工具制作，并通过网上招投标平台完成招投标过程。投标人投标文件的编制和提交，应按照招标文件的规定进行。如未按招标文件要求编制、提交电子投标文件，将可能导致废标，其后果由投标人自负。投标人未在投标文件提交截止时间前将加密的投标文件上传至徐州市网上招投标系统，视为放弃其投标，网上招投标系统故障除外。投标人如对正确使用招投标专用工具软件有疑问的，请尽早和软件公司联系（客服电话：4009980000），软件公司会提供必要的技术支持。

10.6.3 投标人通过网上招投标平台提交的电子投标文件为评标依据，投标人使用工具制作电子投标文件时生成两个文件，一个是加密（JSTF 格式）投标文件，用于上传到徐州市网上招投标系统；另一个即为不加密（NJSTF 格式）投标文件，刻录到空白光盘上作为后期中标备用投标文件。

10.6.4 开标当日，投标人不必抵达开标现场，仅需在任意地点通过徐州市不见面交易系统参加开标会议，并根据需要使用徐州市不见面交易系统与现场招标人进行互动交流、澄清、提疑以及文件传送等活动。

10.6.5 投标文件提交截止时间前，招标人提前进入徐州市不见面交易系统，播放测试音频，各投标人的授权委托人或法人代表提前进入徐州市不见面交易系统（登录徐州市公共资源交易平台，找到“不见面开标大厅”（网址：http://221.229.211.51:8090/BidOpeningNew/），找到“网上开标”模块，根据操作手册（请在徐州市网上招投标系统下载）进入相应标段的开标会议区）收听观看实时音视频交互效果并及时在讨论组中反馈，未按投标文件截止时间加入开标会议区并

条款号	条 款 名 称	编 列 内 容

完成CA锁登录操作的或未能在开标会议区内全程参与交互的，视为放弃交互和放弃对开评标全过程提

疑的权利，投标人将无法看到解密指令、废标及澄清、唱标、评审情况，并承担由此导致的一切后果。

10.6.6 投标文件提交截止时间后，招标人将在系统内公布投标人名单，然后通过开标会议区发出投标文件解密指令，投标人在各自地点按规定时间自行实施远程解密，并在系统显示的 30 分钟解密倒计时时间内完成。因投标人网络与电源不稳定、未按操作手册要求配置软硬件、解密失败或解密超时，视为投标人撤销其投标文件、系统内投标文件将被退回；因招标人原因或网上招投标平台故障，导致无法按时完成投标文件解密或开、评标工作无法进行的，可根据实际情况相应延迟解密时间或调整开、评标时间（友情提醒：若投标人已领取副锁（含多把副锁），请注意正副锁的使用差别）。

10.6.7 开标全过程中，各投标人参与远程交互的授权委托人或法人代表应始终为同一人，中途不得更换，在废标、澄清、提疑、传送文件等特殊情况下需要交互时，投标人一端参与交互的人员将均被视为是投标人的授权委托人或法人代表人，投标人不得以不承认交互人员资格或身份等为借口抵赖推脱，投标人自行承担随意更换人员所导致的一切后果。

10.6.8 为顺利实现本项目开评标的远程交互，建议投标人配置的硬件设施有高配置电脑、高速稳定的网络、电源（不间断）、CA 锁、音视频设备（话筒、耳麦、高清摄像头、音响）、扫描仪、打印机、传真机、高清视频监控等；建议投标人具备的软件设施有：IE 浏览器（版本必须为 11 及 11 以上），江苏互联互通驱动 2.0 版本。为保证交互效果，建议投标人选择封闭安静的地点参与远程交互。因投标人自身软件硬件设备不齐全或发生故障等问题而导致在交互过程中出现不稳定或中断等情况的，由投标人自身承担一切后果。

10.6.9 **远程开标前，投标人务必在徐州市公共资源交易电子交易平台（http://218.3.177.168/xzhynew）业务管理-上传投标文件-上传-识别加密证书模块中使用模拟解密功能，验证本机远程自助解密环境。**

10.7 代理服务费

本工程的招标代理服务费根据招标代理合同约定由中标单位支付。按计价格【2002】1980 号文件规定的收费标准 36%计取，招标代理服务费由中标人在领取中标通知书前一次性全额支付给招标代理机构。

中标金额（万元）	货物招标	服务招标	工程招标
100 以下	1.5%	1.5%	1.0%
100—500	1.1%	0.8%	0.7%
500—1000	0.8%	0.45%	0.55%
1000—5000	0.5%	0.25%	0.35%
5000—10000	0.25%	0.1%	0.2%
10000——100000	0.05%	0.05%	0.05%
1000000 以上	0.01%	0.01%	0.01%

10.8 农民工工资事项

农民工工资严格执行《保障农民工工资支付条例》（国令第 724 号）、《关于进一步落实徐州市建筑领域工程项目农民工实名制管理等四项制度的通知》（徐建发〔2019〕4 号）、关于印发

条款号	条 款 名 称	编 列 内 容
《江苏省工程建设领域农民工工资专用账户管理细则》的通知（苏人社规〔2022〕3 号）、关于印发《江苏省工程建设领域农民工工资保证金管理办法》的通知（苏人社规〔2022〕4 号）、《关于严格落实建设单位按时足额拨付人工费用和施工单位按时足额支付农民工工资有关事项的通知》（徐人社发〔2022〕18 号）、《关于转发〈关于扎实推进房屋建筑和市政基础设施建设领域保障农民工工资支付工作的通知〉的通知》（徐住建发〔2023〕119 号）文件的相关规定。 10.9 特别提醒 1、按照《江苏省招标投标条例》有下列情形之一的，视为投标人相互串通投标： （一）法律、行政法规规定的视为相互串通投标的情形； （二）不同投标人的电子投标文件由同一台电子设备编制、打包、加密或者上传； （三）不同投标人的投标文件由同一投标人的电子设备打印、复印； （四）不同投标人的投标报价用同一个预算编制软件密码锁制作或者出自同一投标人的电子文档； （五）不同投标人从同一个投标单位或者同一个自然人的互联网协议地址下载招标文件、上传投标文件； （六）不同投标人的投标保证金虽然经由投标人自己的基本账户转出，但所需资金来自同一单位或者个人的账户； （七）参加投标活动的人员为同三标段或者未划分标段的同一招标项目的其他投标人的在职人员。 2、提醒：根据《省住房和城乡建设厅关于部分调整我省建筑施工企业安管人员、建筑施工特种作业人员考核、延期复核及证书管理有关事项的公告》[2023]第 5 号、《江苏省住房和城乡建设厅关于综合服务平台上线运行的公告》[2023]第 11 号，电子证照在新系统中启用全国一体化政务服务平台标准，旧版电子证照同时废止。各潜在投标人按上述文件要求提供有效的电子证照证；相关规定不作要求的除外。	

投标人须知

1.总则

1.1 项目概况

1.1.1 根据有关法律、法规和规章的规定，本招标项目已具备招标条件，现对本项目货物进行招标。

1.1.2 本招标项目招标人：见投标人须知前附表。

1.1.3 本招标项目招标代理机构：见投标人须知前附表。

1.1.4 本招标项目名称：见投标人须知前附表。

1.2 资金来源和落实情况

1.2.1 本招标项目的资金来源：见投标人须知前附表。

1.2.2 本招标项目的出资比例：见投标人须知前附表。

1.2.3 本招标项目的资金落实情况：见投标人须知前附表。

1.3 招标范围、交货期或工期和质量要求

1.3.1 本次招标范围：见投标人须知前附表。

1.3.2 本招标项目的交货期或工期：见投标人须知前附表。

1.3.3 本招标项目的交货地点：见投标人须知前附表。

1.3.4 本招标项目的质量要求及验收标准：见投标人须知前附表。

1.4 投标人资格要求

1.4.1 投标人应具备的资格要求见投标人须知前附表。

1.4.2 投标人须知前附表规定接受联合体投标的，除应符合本章第 1.4.1 项和投标人须知前附表的要求：

（1）联合体各方应按招标文件提供的格式签订联合体协议书，明确联合体牵头人和各方的权利义务；

（2）由同一专业的单位组成的联合体，按照资质等级较低的单位确定资质等级；

（3）联合体各方不得再以自己名义单独或加入其他联合体在同一标段中参加投标 。

1.4.3 投标人不得存在下列情形之一：

（1）为招标人的附属机构（单位）；

（2）为本标段前期准备提供设计或咨询服务的，但两阶段招标的除外；

（3）为本标段的监理人；

（4）为本标段的代建人；

（5）为本标段提供招标代理服务的；

（6）与本标段的监理人或代建人或招标代理机构的单位负责人为同一个人的；

（7）与本标段的监理人或代建人或招标代理机构相互控股或参股的；

（8）与本标段的其他申请人的单位负责人为同一个人的；

（9）与本标段的其他申请人之间存在控股、管理关系或母公司、全资子公司关系的；

（10）与本标段的其他申请人投标的货物为同一品牌同一型号；

（11）法律法规规定的其他情形。

1.5 费用承担

投标人准备和参加投标活动发生的费用自理。

1.6 保密

参与招标投标活动的各方应对招标文件和投标文件中的商业和技术等秘密保密，违者应对由此造成的后果承担法律责任。

1.7 语言文字

除专用术语外，与招标投标有关的语言均使用中文。必要时专用术语应附有中文注释。

1.8 计量单位

所有计量均采用中华人民共和国法定计量单位。

1.9 踏勘现场

1.9.1 招标人不组织投标人踏勘现场，投标人可以自行对工程施工现场和周围环境进行勘察，以获取编制投标文件和签署合同所需的所有资料。

1.9.2 投标人踏勘现场发生的费用自理。

1.9.3 除招标人的原因外，投标人自行负责在踏勘现场中所发生的人员伤亡和财产损失。

1.9.4 招标人向投标人提供的有关施工现场的资料和数据是招标人现有的能使投标人利用的资料。招标人对投标人由此而做出的推论、理解和结论概不负责。

1.10 投标预备会

1.10.1 投标人须知前附表规定召开投标预备会的，招标人按投标人须知前附表规定的时间和地点召开投标预备会，澄清投标人提出的问题。

1.10.2 投标人应在投标人须知前附表规定的时间前，通过“电子招标投标交易平台”（http://221.229.205.226:8000/tpbidder）将提出的问题送达招标人，以便招标人在会议期间澄清。

1.10.3 投标预备会后，招标人在投标人须知前附表规定的时间内，将对投标人所提问题的澄清，通过“电子招标投标交易平台”（http://221.229.205.226:8000/tpbidder）通知所有购买招标文件的投标人。该澄清内容为招标文件的组成部分。

1.11 偏离

投标人须知前附表允许投标文件偏离招标文件某些要求的，偏离应当符合招标文件规定的偏离范围和幅度。

2. 招标文件

2.1 招标文件组成

2.1.1 本招标文件包括：

（1）招标公告；

（2）投标人须知；

（3）评标办法；

（4）合同条款及格式；

（5）采购需求；

（6）图纸；（如有）

（7）投标文件格式；

（8）投标人须知前附表规定的其他材料。

2.1.2 根据本章第 1.10 款、第 2.2 款和第 2.3 款对招标文件所作的澄清、修改，构成招标文件的组成部分。当招标文件相互之间发生矛盾时，以后发出的文件为准。

2.2 招标文件的澄清

2.2.1 投标人应仔细阅读和检查招标文件的全部内容。如发现缺页或附件不全，应及时向招标人提出，

以便补齐。如有疑问，应在投标人须知前附表规定的时间前通过“电子招标投标交易平台”（http://221.229.205.226:8000/tpbidder），要求招标人对招标文件予以澄清。

2.2.2 招标文件的澄清将在投标人须知前附表规定的投标截止时间 3 天前通过“电子招标投标交易平台”（http://221.229.205.226:8000/tpbidder）发给所有购买招标文件的投标人，但不指明澄清问题的来源。如果澄清发出的时间距投标截止时间不足 3 天，且澄清内容影响投标文件编制的，相应延长投标截止时间。

2.3 招标文件的修改

2.3.1 在投标截止时间 3 天前，招标人可以通过“电子招标投标交易平台”（http://221.229.205.226:8000/tpbidder）修改招标文件，并通知所有已购买招标文件的投标人。如果修改招标文件的时间距投标截止时间不足 3 天，且修改内容影响投标文件编制的，相应延长投标截止时间。

3. 投标文件

3.1 投标文件的组成

3.1.1 投标文件的组成见投标人须知前附表。

3.1.2 招标文件第五章“投标文件格式”有规定格式要求的，投标人应按规定的格式填写并按要求提交相关的证明材料。

3.2 投标报价

3.2.1 投标报价应包含本招标文件中的全部内容所需的所有费用。

3.2.2 投标人按投标人须知前附表的具体规定进行报价。

3.2.3 招标人设有最高投标限价的，投标人的投标报价不得超过最高投标限价，最高投标限价见投标人须知前附表。

3.3 投标有效期

3.3.1 在投标人须知前附表第 3.3.1 条规定的投标有效期内，投标人不得要求撤销或修改其投标文件。

3.3.2 出现特殊情况需要延长投标有效期的，招标人应通知所有投标人延长投标有效期。投标人同意延长的，应相应延长其投标保证金的有效期，但不得要求或被允许修改或撤销其投标文件；投标人拒绝延长的，其投标失效，但投标人有权收回其投标保证金。

3.4 投标保证金

3.4.1 投标人应按投标人须知前附表规定的金额和形式从投标企业的法人基本存款账户缴纳投标保证金。投标保证金应当在投标截止时间前进入投标人须知前附表规定的缴纳账户。投标保证金的核查方式见投标人须知前附表。

3.4.2 投标人不按本章第 3.4.1 项要求提交投标保证金的，评标委员会将否决其投标。

3.4.3 招标人最迟应当在书面合同签订后 5 日内向中标人和未中标的投标人退还投标保证金。

3.4.4 有下列情形之一的，投标保证金将不予退还：

（1）投标截止后投标人撤销投标文件的。

（2）中标人无正当理由不与招标人订立合同；在签订合同时向招标人提出附加条件，或者不按照招标文件要求提交履约保证金的。

3.5 资格审查资料

投标人在编制投标文件时，应按照本章 3.1 的要求提供资料。

3.6 备选投标方案

除投标人须知前附表另有规定外，投标人不得提交备选投标方案。允许投标人提交备选投标方案的，只有中标候选人的投标人，其所提交的备选投标方案方可予以考虑。评标委员会认为中标候选人的备选投标方案优于其按照招标文件要求编制的投标方案的，招标人可以接受该备选投标方案。

3.7 投标文件的编制

3.7.1 投标文件应按第五章“投标文件格式”进行编写，如有必要可自行增加，作为投标文件的组成部分。

3.7.2 电子投标文件应使用“电子招标投标交易平台”可接受的投标文件制作工具进行编制、签章和加密，并在投标截止期前上传至“电子招标投标交易平台”中。

3.7.3 投标文件中涉及从企业诚信库中获取的材料见本章第 3.1.1 项，投标人应在相应章节中建立相应链接（点击后可自动进入企业诚信库查看相应原件彩色扫描件，并作为投标文件组成部分）。对已在投标文件中链接的企业诚信库材料进行更新的，投标文件须重新链接获取相应信息。

投标人有义务核查投标文件中相应链接，以及从企业诚信库中获取扫描件的有效性和真实性，如存在扫描件无效、不清晰、不完整或链接无效等情形的，投标人应及时更新企业诚信库相关材料，并重新链接获取相应信息。

未按本项要求从企业诚信库中获取的材料，在评标时该材料不予认可。

3.7.4 投标文件应当对招标文件有关工期、投标有效期、质量要求、技术标准和要求、招标范围等实质性内容作出响应。

3.7.5 暗标要求见投标人须知前附表。

3.7.6 补充内容：投标文件编制的其它要求详见投标人须知前附表。

3.8 投标备份文件

3.8.1 投标备份文件是指投标人用专用工具编制的、与上传的投标文件一致的不加密的电子投标文件。

3.8.2 投标备份文件应当存储于光盘等移动存储介质中。

3.8.3 投标备份文件在出现本章第 5.3.1 项规定的特殊情况时使用。

3.8.4 本项目为不见面开标，不要求提供备份文件，但中标人应在中标通知书签发前按招标人要求无偿提供投标书正、副本以及后缀名为.nJSTF的电子投标文件光盘。

4. 投标

4.1 投标备份文件的密封和标记

4.1.1 投标备份文件应放入封袋内，并在封袋上加盖投标人单位公章。

4.1.2 投标备份文件的封袋上应标明招标人名称、标段名称。

4.1.3 未按本章第 4.1.1 项要求密封的，招标人不予受理投标备份文件。

4.2 投标文件的递交

4.2.1 投标人应在投标人须知前附表规定的投标截止时间前，向“电子招标投标交易平台”递交加密后的电子投标文件，并同时递交密封后的投标备份文件。投标备份文件是否提交由投标人自主决定。

4.2.2 因“电子招标投标交易平台”故障导致开标活动无法正常进行时，招标人将使用“投标备份文件”继续进行开标活动，投标人未提交投标备份文件的，视为撤回其投标文件，由此造成的后果和损失由投标人自负。

4.2.3 投标人递交投标文件的地点：见投标人须知前附表。

4.2.4 逾期上传投标文件的，招标人不予受理。

4.2.5 通过“电子招标投标交易平台”中上传的电子投标文件应使用数字证书认证并加密，未按要求

加密和数字证书认证的投标文件，招标人不予受理。

4.3 投标文件的修改与撤回

在本章第 4.2.1 项规定的投标截止时间前，投标人可以修改或撤回已递交的投标文件。

5. 开标

5.1 开标时间、地点和投标人参会代表

5.1.1 招标人在投标人须知前附表规定的时间和地点公开开标；

5.1.2 参加开标会的投标人代表的要求见投标人须知前附表。未按要求派相关人员参加开标的，其投标将被拒绝。

5.2 开标程序

5.2.1 开标程序见投标人须知前附表。

5.2.2 每个投标人应在“投标人须知前附表”规定的时间内完成电子投标文件的解密工作（可现场使用 CA 证书解密，也可在线解密），解密后的电子投标文件将在开标会议上当众进行数据导入。

5.3 特殊情况处理

5.3.1 因“江苏省网上开评标系统”故障，开标活动无法正常进行时，招标人将使用“投标备份文件”继续进行开标活动。

“江苏省网上开评标系统”故障是指非投标人原因造成所有投标人电子投标文件均无法解密的情形。部分投标文件无法解密的，不适用该条款。

5.3.2 因投标人原因造成投标文件在规定的时间内未完成解密的，该投标将被拒绝。

5.3.2 投标人对开标有异议的，应当在开标现场提出，招标人当场予以答复。

6. 评标

6.1 评标委员会

6.1.1 评标由招标人依法组建的评标委员会负责。评标委员会由招标人代表以及有关技术、经济等方面的专家组成。

6.1.2 评标委员会成员有下列情形之一的，应当回避：

（1）投标人或投标人主要负责人的近亲属；

（2）项目主管部门或者行政监督部门的人员；

（3）与投标人有经济利益关系；

（4）曾因在招标、评标以及其他与招标投标有关活动中从事违法行为而受过行政处罚或刑事处罚的。

6.2 评标原则

评标活动遵循公平、公正、科学和择优的原则。

6.3 评标

评标委员会按照第三章“评标办法”规定的方法、评审因素、标准和程序对投标文件进行评审。第三章“评标办法”没有规定的方法、评审因素和标准，不作为评标依据。

6.4 每个标段推荐中标候选人顺序见投标人须知前附表。

7. 评标结果公示

7.1 招标人在收到评标报告之日起 3 日内在本招标项目招标公告发布的同一媒介发布评标结果公示，公示期不少于 3 日。

7.2 投标人或者其他利害关系人对评标结果有异议的，应当在评标结果公示期间提出异议。招标人自收到异议之日起 3 日内作出答复，并在作出答复前暂停招标投标活动。对招标人答复不满意或招标人拒不答

复的，投标人可按照本章第 9.5 条的规定程序向有关行政监督部门投诉。

8. 合同授予

8.1 定标方式

除投标人须知前附表规定评标委员会直接确定中标人外，招标人依据评标委员会推荐的中标候选人确定中标人，评标委员会推荐中标候选人的人数不超过 3 个。

8.2 中标人公告及中标通知

评标结果公示期满无异议或投诉的，招标人应在 5 日内按规定的格式以书面形式向中标人发出中标通知书。同时，按规定的格式在“电子招标投标交易平台”发出中标结果公告，将中标结果通知未中标的投标人。

8.3 履约保证金

8.3.1 在签订合同前，中标人应按投标人须知前附表规定的形式和招标文件“合同条款及格式”规定的或者事先经过招标人书面认可的履约保证金格式向招标人提交履约保证金。联合体中标的，其履约保证金由牵头人递交。

8.3.2 中标人不能按本章第 8.3.1 项要求提交履约保证金的，视为放弃中标，其投标保证金不予退还，给招标人造成的损失超过投标保证金数额的，中标人还应当对超过部分予以赔偿。

8.4 签订合同

8.4.1 招标人和中标人应当在投标有效期内以及中标通知书发出之日起 30 天内，根据招标文件和中标人的投标文件订立书面合同。中标人无正当理由拒签合同的，招标人取消其中标资格，其投标保证金不予退还；给招标人造成的损失超过投标保证金数额的，中标人还应当对超过部分予以赔偿。对依法必须进行招标的项目的中标人，由有关行政监督部门责令改正。

8.4.2 排名第一的中标候选人（或者评标委员会依据招标人的授权直接确定的中标人）放弃中标，或因不可抗力提出不能履行合同，或者被查实存在影响中标结果的违法行为等情形，不符合中标条件的，招标人可以按照评标委员会提出的中标候选人名单排序依次确定其他中标候选人为中标人，依次确定其他中标候选人与招标人预期差距较大，或者对招标人明显不利的，招标人可以重新招标。

8.4.3 发出中标通知书后，招标人无正当理由拒签合同的，招标人向中标人退还投标保证金；给中标人造成损失的，还应当赔偿损失。

9. 纪律和监督

9.1 对招标人的纪律要求

招标人不得泄露招标投标活动中应当保密的情况和资料，不得与投标人串通损害国家利益、社会公众利益或者他人合法权益。

9.2 对投标人的纪律要求

投标人不得相互串通投标或者与招标人串通投标，不得向招标人或者评标委员会成员行贿谋取中标，不得以他人名义投标或者以其他方式弄虚作假骗取中标；投标人不得以任何方式干扰、影响评标工作。

9.3 对评标委员会成员的纪律要求

评标委员会成员不得收受他人的财物或者其他好处，不得向他人透漏对投标文件的评审和比较、中标候选人的推荐情况以及评标有关的其他情况。在评标活动中，评标委员会成员应当客观、公正地履行职责，遵守职业道德，不得擅离职守，影响评标程序正常进行，不得使用“评标办法”没有规定的评审因素和标准进行评标。

9.4 对与评标活动有关的工作人员的纪律要求

与评标活动有关的工作人员不得收受他人的财物或者其他好处，不得向他人透漏对投标文件的评审和比较、中标候选人的推荐情况以及评标有关的其他情况。在评标活动中，与评标活动有关的工作人员不得擅离职守，影响评标程序正常进行。

9.5 投诉

投标人或者其他利害关系人认为招标投标活动不符合法律、行政法规规定的，可以自知道或者应当知道之日起 10 日内向有关行政监督部门投诉。投标人或者其他利害关系人就资格预审文件、招标文件、开标、评标结果事项投诉的，应当先向招标人提出异议。

10. 招标人需要补充的其他内容

需要补充的其他内容：见投标人须知前附表。

第三章 评标办法（合理低价法）

评标办法前附表

初步评审			
条款号		评审因素	评审标准
2.1.1	形式评审标准	投标人名称	与营业执照一致；不一致的，有有效证明材料
		投标函签字盖章	有法定代表人的电子签章并加盖法人电子印章
		投标文件及报价唯一	只能有一个投标文件及有效报价
2.1.2	资格评审标准	营业执照	符合第二章“投标人须知”第 1.4.1 项规定（投标文件“投标人业绩公示一览表”中勾选）
		制造商的营业执照（投标人为代理商时提供）	符合第二章“投标人须知”第 1.4.1 项规定（投标文件“投标人业绩公示一览表”中勾选）
		联合惩戒	符合第二章“投标人须知”第 1.4.1 项规定
		信用报告	符合第二章“投标人须知”第 1.4.1 项规定（原件扫描件上传至投标文件“投标保证金”模块内）
		其他要求	符合第二章“投标人须知”第 1.4.1 项规定
2.1.3	响应性评审标准	投标内容	符合第二章“投标人须知”第 1.3.1 项规定
		交货期	符合第二章“投标人须知”第 1.3.2 项规定
		质量要求	符合第二章“投标人须知”第 1.3.4 项规定
		投标保证金	符合第二章“投标人须知”第 3.4.1 项规定
		投标货物清单	符合第五章货物清单范围及数量
		其他要求	无评标办法第 3.2.3 条所列情形之一
详细评审			
条款号		条款内容	
2.2.1	分值构成（总分 100 分）	投标报价：100 分	
2.2.2	评标基准价计算方法	**方法一、方法二、方法三，开标时由招标人代表随机抽取** **方法一**：以有效投标文件的次低评标价为评标基准价，评标价等于	

		评标基准价的得满分；偏离评标基准价的，相应扣减得分。 **方法二**：以有效投标文件的最低评标价为评标基准价，评标价等于评标基准价的得满分，评标价与评标基准价偏离每高 1%扣 0.9分。偏离不足 1%的，按照插入法计算得分。 计算时精确到小数点后两位。 **方法三**：评标基准价=A×K A 为有效投标文件的评标价算术平均值（若 7≤有效投标文件<10 家时，去掉其中的一个最高价和一个最低价后取算术平均值；若有效投标文件≥10 家时，去掉其中的二个最高价和二个最低价后取算术平均值）。 K 值取值范围：95%、96%、97%、98%、99%、100% ，开标时由招标人代表随机抽取确定； 除确认存在计算错误外，方法三评标基准价不因招投标当事人质疑、投诉、专家复议以及其它任何情形而改变。
2.2.3	投标报价 （100 分）	**采用上述方法一或方法三时**，评标价等于评标基准价的得满分，评标价相对评标基准价每低 1%扣 0.6 分，每高 1%扣 0.9 分；偏离不足 1%的，按照插入法计算得分，计算时精确到小数点后两位。 **采用上述方法二时，**评标价等于评标基准价的得满分，评标价与评标基准价偏离每高 1%扣 0.9 分。偏离不足 1%的，按照插入法计算得分。 计算时精确到小数点后两位。

1. 评标方法

本次评标采用合理低价法。评标委员会对满足招标文件实质性要求的投标文件，按照本章第 2.2 款规定的评分标准进行打分，并按得分由高到低顺序推荐中标候选人，或根据招标人授权直接确定中标人。评分相等时，以投标报价低的优先；投标报价也相等的，以投标人承诺质保期限长的优先；投标人承诺质保期限也相等的，由招标人自行确定。

2. 评审标准

2.1 初步评审标准

2.1.1 形式评审标准：见评标办法前附表。

2.1.2 资格评审标准：见评标办法前附表。

2.1.3 响应性评审标准：见评标办法前附表。

2.2 分值构成与评分标准

2.2.1 分值构成

投标报价：见评标办法前附表；

2.2.2 评标基准价计算方法：见评标办法前附表。

2.2.3 评分标准

投标报价：见评标办法前附表；

3 评标程序

3.1 评标准备

3.1.1 评标委员会成员到达评标现场时应在签到表上签到(或通过门禁系统签到)以证明其出席。

3.1.2 评标委员会成员首先推选一名评标委员会负责人，负责评标活动的组织领导工作。

3.1.3 招标人或招标代理机构应向评标委员会提供评标所需的信息和数据。评标委员会负责人应组织评标委员会成员认真研究招标文件，未在招标文件中规定的标准和方法不得作为评标的依据。

3.2初步评审

3.2.1 评标委员会依据本章第 2.1 款规定的标准对投标文件进行初步评审。

3.2.2 投标文件不符合本章第 2.1 款评审标准的，属于重大偏差，视为未能对招标文件作出实质性响应，应当作为无效投标予以否决。

3.2.3 投标文件有下列情况之一的，视为未能对招标文件作出实质性响应：

（1）投标人资格条件不符合国家有关规定或招标文件要求的；

（2）组成联合体投标未提供联合体各方共同投标协议的；

（3）在同一招标项目中，联合体成员以自己名义单独投标或者参加其他联合体投标的；

（4）联合体成员与资格预审确定的结果不一致的；

（5）投标文件不满足招标文件技术规格中主要参数要求或无技术资料支持的；

（6）投标文件技术规格中一般参数超出招标文件允许偏离的最大范围或最高项数的；

（7）投标报价低于成本或者高于招标文件设定的最高投标限价的；

（8）明显不符合技术规范、技术标准的要求的；

（9）投标文件载明的货物包装方式、检验标准和方法等不符合招标文件的要求的；

（10）投标文件提出的工程验收、计量、价款结算和支付办法不能满足招标文件要求或招标人不能接受；

（11）不同投标人的投标文件出现了评标委员会认为不应当雷同的情况的；

（12）以他人的名义投标、串通投标、以行贿手段谋取中标或者以其他弄虚作假方式投标的；

（13）不符合招标文件有关暗标要求的。

3.2.4 投标报价有算术错误的，评标委员会按以下原则对投标报价进行修正，修正的价格经投标人书面确认后具有约束力。

(1）投标文件中的大写金额与小写金额不一致的，以大写金额为准；

(2）总价金额与依据单价计算出的结果不一致的，以单价金额为准修正总价，但单价金额小数点有明显错误的除外。

3.2.5 凡招标文件未明确标明无效标条款的，评标委员会不得作为判定无效投标的依据。

3.3 详细评审

3.2.1 评标委员会按本章第 2.2 款规定的量化因素和分值进行打分，并计算出报价得分。

3.2.2 评分分值计算保留小数点后两位，小数点后第三位“四舍五入”。

3.4 投标文件的澄清和补正

3.4.1 在评标过程中，评标委员会可以书面形式要求投标人对所提交投标文件中不明确的内容进行书面澄清或说明，或者对细微偏差进行补正。评标委员会不接受投标人主动提出的澄清、说明或补正。

3.4.2 澄清、说明和补正不得改变投标文件的实质性内容（算术性错误修正的除外）。投标人的书面澄清、说明和补正属于投标文件的组成部分。

3.4.3 评标委员会对投标人提交的澄清、说明或补正有疑问的，可以要求投标人进一步澄清、说明或补正。

3.5 推荐中标候选人或直接确定中标候选人

3.5.1 除投标人须知前附表授权直接确定中标人外，评标委员会在推荐中标候选人时，应遵照以下原则:

(1)评标委员会按照最终得分由高至低的次序排列，并根据投标人须知前附表规定的中标候选人数量，将排序在前的投标人推荐为中标候选人。

(2)如果评标委员会根据本章的规定作无效标处理后，有效投标不足三个，且少于投标人须知前附表规定的中标候选人数量的，则评标委员会可以将所有有效投标按最终得分由高至低的次序作为中标候选人向招标人推荐。如果因有效投标不足三个使得投标明显缺乏竞争的，评标委员会可以否决全部投标。

3.5.2 投标人须知前附表授权评标委员会直接确定中标人的，评标委员会按照最终得分由高至低的次序排列，并确定排名第一的投标人为中标人。

3.6 提交评标报告

评标委员会完成评标后，应当向招标人提交书面评标报告。评标报告应当由全体评标委员会成员签字，并于评标结束时抄送有关行政监督部门。

第四章 合同条款及格式

中 国 矿 业 大 学
货 物 买 卖 合 同

货 物 名 称：_____

合 同 编 号：_____

项 目 编 号：_____

购 货 单 位：_____

供 货 单 位：_____

购货单位：中国矿业大学_____（以下简称甲方）；

供货单位：_____（以下简称乙方）。

经甲乙双方充分协商，按照法律法规的相关规定，就2024年毕业生宿舍修缮工程（三标段）项目，订立本合同，以便共同遵守。

第一条 产品的品种、名称、规格、价款和质量

1. 本项目共计2094樘（含门套）。合同总价款¥_____元，人民币大写_____。划分如下：

序号	名称	特征描述	计量单位	数量	综合单价	综合合价
2	木质门带套（带摇头窗）	详见投标文件	樘	2020		
3	木质门带套（不带摇头窗）	详见投标文件	樘	74		

注：（1）单价应包含宿舍内门的拆除、加工、制作及安装施工的主辅材、配件(包括五金配件、密封件)、人工费、机械机具、随结构施工的预埋以及预埋件安装、钢筋的锚固等全部工序、运输、装卸、二次搬运、赶工、配合、现场保管、半成品成品保护、隐检、措施、风险、验收、售后服务、管理、保险、利润、税金等政策性文件规定的一切费用等完成承包范围内所有工作的包工包料、包质量、包制作安装（施工）、包维修的全部工作和责任，含为保证最终施工成果满足政府相关主管部门的要求，以确保本项目一次性验收合格所需的费用。供货及安装期间各种风险（市场劳务价格的变化，安全事故风险、当事人不能预见的风险、各类建材的市场风险），售后服务等全部费用。据实结算（若和实际安装尺寸有出入，以实际尺寸为准，价格不做调整；宿舍内门数量增加或减少，结算时参照投标报价中相同类型计算）

2.产品的技术标准（包括质量要求），按下列条款执行：

（1）按国家标准执行；

（2）由甲乙双方商定以下技术要求执行：

1）规格一、木质门带门套（带摇头窗2020樘）

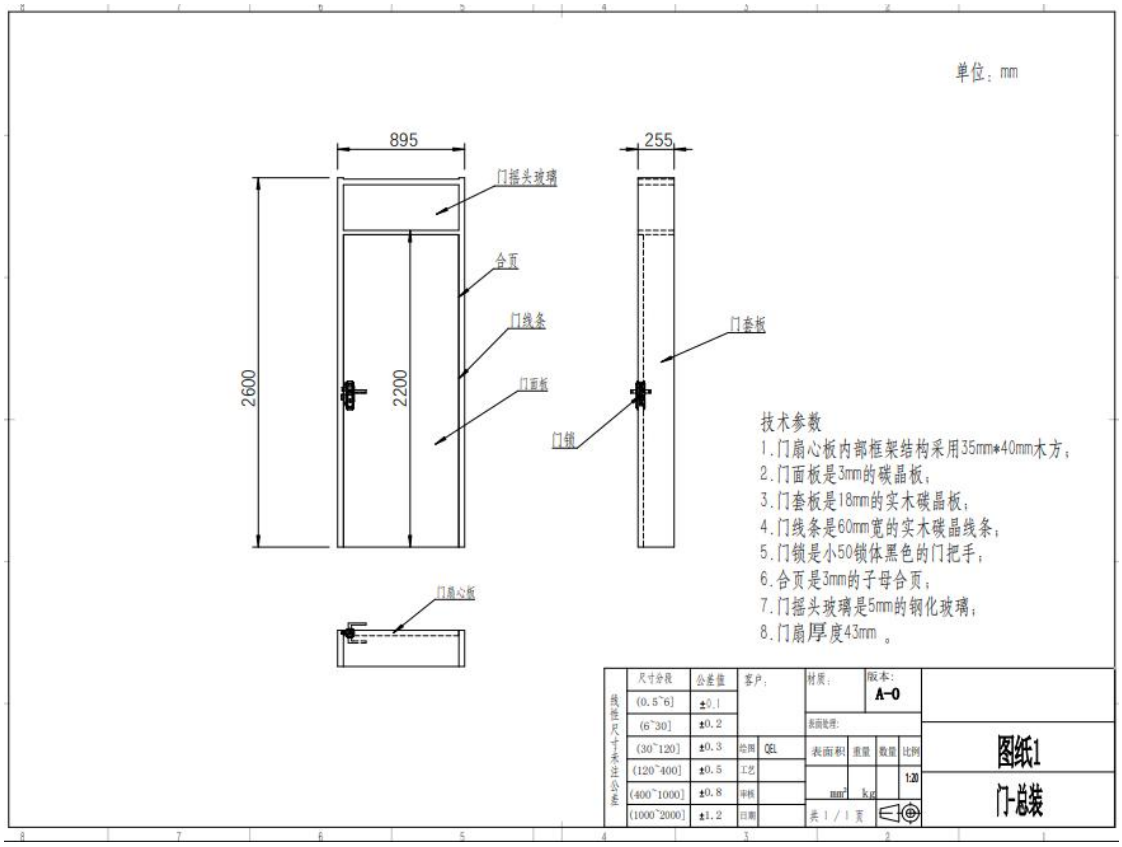

具体技术参数

1、门扇心板内部框架结构采用 35mm*40mm 木方组成；

2、门面板是 3mm 的碳晶板（黑色碳晶板是一种具有良好抗氧化、抗腐蚀、耐高温性能的复合材料，是由碳纤维、树脂和玻璃纤维组成）；

3、门套板是 18mm 的实木碳晶板；

4、门线条是 60mm 宽的实木碳晶线条；

5、门锁是小 50 锁体黑色的门把手；

6、合页是 3mm 的子母合页；

7、门摇头玻璃是 5mm 的钢化玻璃；

8、门扇厚度 43mm；

9、整门各项检测指标符合 GB/T3324-2017《木家具通用技术条件》以及

GB 18584-2001《室内装饰装修材料木家具中有害物质限量》的检测标准；

10、板材和碳晶板的甲醛释放量要达到 E1 级国家环保要求；

11、内门尺寸：2200mm*895mm，具体尺寸以拆除原木门后实际情况为准；

12、门套板宽 255mm；

13、包含成品门套、不锈钢铰链、配套执手锁等五金；

14、部位：桃苑 1~桃苑 5、松苑 1~松苑 2、梅苑 2

15、满足建设单位使用要求，投标单位自行考虑

16、在旧内门拆除时如果对墙壁有所损坏，由中标方负责修复。

2）规格二、木质门带门套（74 樘）

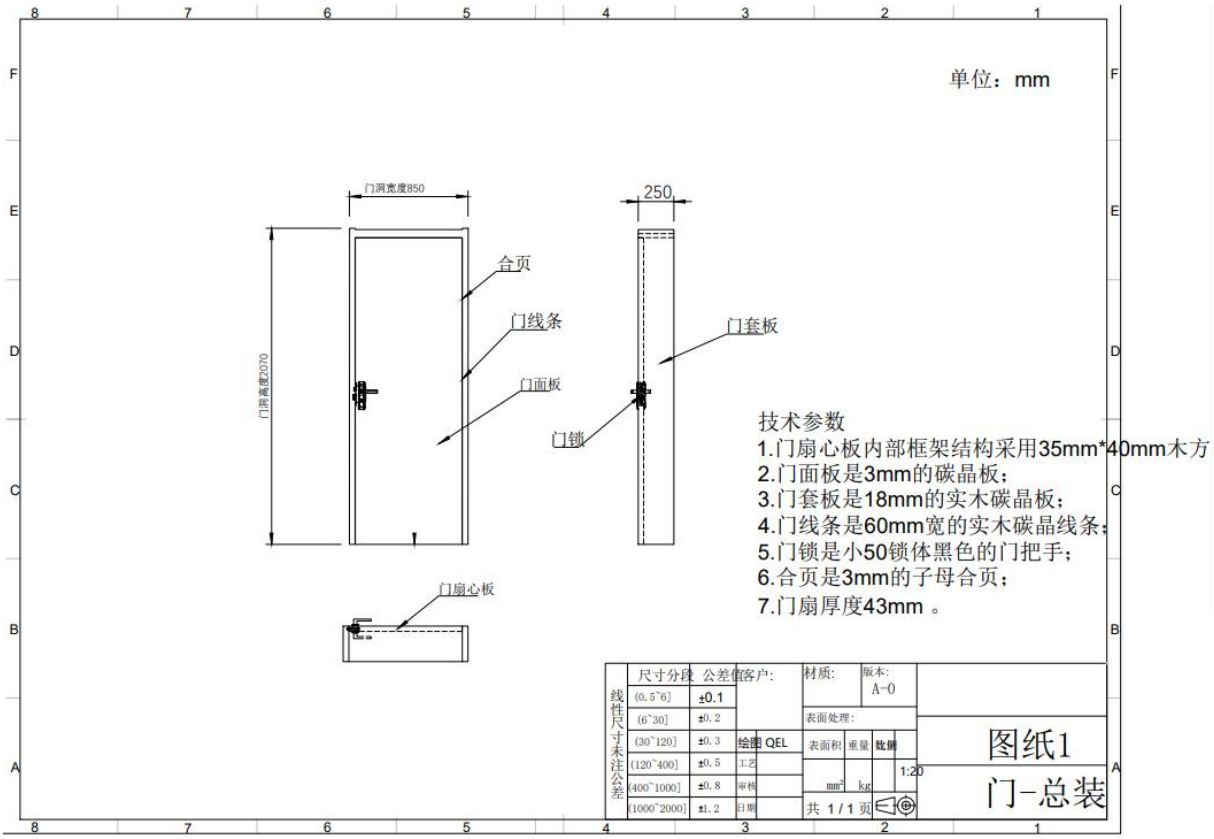

具体技术参数

1、门扇心板内部框架结构采用 35mm*40mm 木方组成；

2、门面板是 3mm 的碳晶板（黑色碳晶板是一种具有良好抗氧化、抗腐蚀、耐高温性能的复合材料，是由碳纤维、树脂和玻璃纤维组成）；

3、门套板是 18mm 的实木碳晶板；

4、门线条是 60mm 宽的实木碳晶线条；

5、门锁是小 50 锁体黑色的门把手；

6、合页是 3mm 的子母合页；

7、门扇厚度 43mm；

8、整门各项检测指标符合 GB/T3324-2017《木家具通用技术条件》以及

GB 18584-2001《室内装饰装修材料木家具中有害物质限量》的检测标准；

9、板材和碳晶板的甲醛释放量要达到 E1 级国家环保要求；

10、内门尺寸：2200mm*895mm，具体尺寸以拆除原木门后实际情况为准；

11、门套板宽 255mm；

12、包含成品门套、不锈钢铰链、配套执手锁等五金；

13、部位：松苑 1~松苑 2、梅苑 2；

14、满足建设单位使用要求，投标单位自行考虑

15、在旧内门拆除时如果对墙壁有所损坏，由中标方负责修复。

（3）按甲方招标文件执行。

（4）按乙方投标文件执行。

第二条 产品的数量和计量单位、计量方法

1.产品的计量单位及数量：见上表。

2.计量方法：见上表。

3.产品交货数量的正负尾差、合理磅差和在途自然减（增）量规定及计算方法：无。

第三条 产品的包装标准和包装物的供应与回收

1.乙方所出售的全部货物均应按相应标准保护措施进行包装，这类包装应适应于远距离运输、防潮、防震、防锈和防野蛮装卸等要求，以确保货物安全无损地运抵指定现场。

2.每一个包装箱内应附有出厂标准配置的有关技术、质量、三包等资料。

3.如标的物在运输过程中因包装不善而造成的锈蚀、破损、丢失等情况均由乙方承担全部责任。对需起重设备搬运的超重货物，应在包装箱外显著位置明确标明吊装方式及中心所在位置。

4.标的物在开箱安装前发生的缺损件（非运输破损、非保管失误），由乙方 100%补偿。安装过程中发生的缺损，分清责任，由责任方承担相应的费用，但破损件的增补仍由乙方承担。

5.除特殊产品外（需双方共同商定），所有包装物均应包含在产品价款中，所有权与处置权归甲方所有。

第四条 产品的交货单位、交货方法、运输方式、到货地点及说明

1.产品的交货单位：乙方。

2.交货方法：乙方送货。

3.运输方式：乙方自行决定。

4.到货地点和接货单位（或接货人）

到货地点：____

接货单位：_____

5.说明：乙方应承担送达甲方指定地点的运费、保险费、装卸等全部费用，乙方自行承担在运输过程中的一切风险。

乙方应会同甲方在收到货物后根据发货单和本合同清点核对货物的数量、品质及规格型号，并查验缺损情况，如发现缺损或与投标时封存的样品不符，由乙方负责无条件进行更换。乙方对其运到现场的设备和产品负有保管责任。

第五条　产品的交货期限及履约延误

1.乙方在与甲方签订合同后积极备货，接到采购方通知后30天内供货到位并按采购方要求期限安装完毕，并交付使用。

2.乙方需在货物交验前2天以书面形式通知甲方进行验收。在递交验收申请报告的同时，乙方需同时提供出厂合格证及产品检验报告等相关文件，否则将不予组织验收。

3.乙方对在验收及检验中所发现的问题必须无条件的迅速组织人员进行整改，直至符合工程验收标准。

4.履约延误

（1）乙方应按照本合同的约定的时间、地点交货和提供服务。

（2）在履行本合同的过程中，如果乙方可能遇到妨碍无法按时交货和提供服务的情况时，应及时将拖延的事实、可能拖延的期限和理由通知甲方。甲方在收到乙方通知后，应尽快对情况进行评价，并确定是否同意延长交货时间或延期提供服务。

（3）如乙方无正当理由而逾期交付货物的，乙方按逾期交货总额每日千分之六向甲方支付违约金，由甲方从待付货款中扣除。逾期超过约定日期十个工作日不能交货的，甲方可解除本合同。乙方因逾期交货或因其他违约行为导致甲方解除合同的，乙方应向甲方支付合同总值百分之十的违约金。

第六条　产品货款的结算

1.本合同为固定单价。如果其中某项未明示，将被视为优惠并且已含在总报价之内，乙方应充分考虑供货及安装期间各类市场风险，并计入合同单价，结算时单价不作调整。据实结算（上述宿舍内门为设计尺寸，若和实际安装尺寸有出入，以实际尺寸为准，价格不做调整；当宿舍内门数量增加或减少，结算时参照投标报价中相同类型计算）。

2.付款方式：

1）合同签订后且在完成整门供应、安装、调试，并经验收合格后 15 日内，支付合同总价款的 100%。

第七条　货物验收

由甲方组织相关人员根据招标文件约定的技术指标进行验收。并委托权威检验部门派人进行现场随机抽样检验。检验的结论将作为本合同所供货物是否合格的重要依据。检验所发生的费用由乙方承担。

第八条 甲乙双方负责代表

1.甲方指定_____身份证号_____联系方式_____为其现场负责收货及验货代表。乙方须将货物运至工地交甲方现场代表签收确认方为有效。

2.乙方指定_____身份证号_____联系方式_____为其供应货物及办理有关验货、支付事项的代表。到货数量及质量验收须由乙方代表与甲方代表共同签署确认方为有效。

第九条　质量保证及售后服务

1．质保期：自产品验收合格之日起，乙方提供___年质保期。

2．乙方所供产品应严格履行产品质量保证承诺。所提供产品为原厂商生产制造，附件齐全。货到用户指定现场后查验。

3. 甲方使用该产品的任何一部分，当受第三方提出的侵犯其专利权、商标权或工业设计权的投诉时，一切后果由乙方负责。

4．在质量保证期内，如果货物的质量或规格与合同约定不符，或证实货物是有缺陷的，包括潜在的缺陷或使用不符合要求的材料等，甲方可以根据本合同第九条规定以书面形式向乙方提出补救措施或索赔。

5．乙方在约定的时间内未能弥补缺陷，甲方可采取必要的补救措施，但其风险和费用将由乙方承担，乙方支付甲方的相关费用，否则甲方有权追究其责任并采取相应措施。甲方根据合同约定对乙方行使的其他权利不受影响。

6. 售后服务：质保期内，乙方在收到使用单位的报修通知后维修人员应及时到场，免费维修和更换有缺陷的材料、部件或提供相应的质量保证服务（不可抗力和人为损坏除外），乙方承诺一般故障 12 小时内排除，较大故障 24 小时内排除。如果乙方在收到报修通知后未在承诺的时间内采取必要的保修服务措施，甲方可另行委托他人进行维修，但所发生的一切费用和损失将从乙方的质保金中扣除。

7. 技术培训：乙方应按供货期要求按时完成本合同标的物的全部安装调试和培训工作。

8. 乙方提供全套完整的产品安装、管理、操作及维修说明书等操作文件。

第十条　补救措施和索赔

1．乙方负责提供的产品达不到本合同的技术指标或者乙方签订合同后的 6 个月内提供不了符合甲方技术要求的装置，均视为对本合同的违约，乙方负责赔偿甲方的一切损失。

2．在质量保证期内，如果乙方对缺陷产品负有责任而甲方提出索赔，乙方应按照甲方同意的下列一种或多种方式解决索赔事宜：

（1）乙方同意退货并将货款退还给甲方，由此发生的一切费用和损失由乙方承担。

（2）根据货物的质量状况以及甲方所遭受的损失，经过甲乙双方商定降低货物的价格。

3．如果在甲方发出索赔通知后七天内乙方未作答复，上述索赔应视为已被乙方接受。如果乙方未能在甲方发出索赔通知后七天内或甲方同意延长的期限内，按照上述规定的任何一种方法采取补救措施，甲方有权从应付货款中扣除索赔金额，如不足以弥补甲方损失的，甲方有权要求乙方赔偿。

第十一条　不可抗力

1．如果合同各方因不可抗力而导致合同实施延误或不能履行合同义务，不应该承担误期赔偿或不能履行合同义务的责任。

2．本条所述的“不可抗力”系指双方不可预见、不可避免、不可克服的事件，但不包括双方的违约或疏忽。这些事件包括：战争、严重火灾、洪水、台风、地震、国家地方政策的重大变化等，以及双方商定的其他事件。

3．在不可抗力事件发生后，当事方应在 3 日内以书面形式将不可抗力的情况和原因通知对方。合同各方应尽可能继续履行合同义务，并积极寻求采取合理的措施履行不受不可抗力影响的其他事项。合同各方应通过友好协商在合理的时间内达成进一步履行合同的协议。

4．不可抗力事件延续 30 天以上，双方应通过友好协商，确定是否继续履行合同。

第十二条　争议的解决

1. 在发生所供商品的质量、售后服务等问题时，甲方有权直接向乙方索赔，签订必要的书面处理合同。

2.仲裁或诉讼

因合同及合同有关事项发生的争议，按下列第__种方式解决

（1）向_____ 仲裁机构申请仲裁。

（2）向_____人民法院起诉。

第十三条　违约处理

1．在甲方对乙方违约而采取的任何补救措施不受影响的情况下，甲方可在下列情况下向乙方发出书面通知书，提出终止部分或全部合同。

（1）乙方提供的产品质量、配置不符合国家规定和合同承诺的标准；

（2）乙方没有按合同承诺的时间供货、维修或提供其他服务；

（3）乙方无故不提供合同供货范围内的产品；

（4）违反本合同和地方政府相关规定或承诺的其他情形。

2.如果甲方根据上述的规定，终止了全部或部分合同，甲方可以购买与未交货物相类似的货物，乙方应对购买类似货物所超出的那部分费用负责，乙方应继续执行合同中未终止的部分。

3.如果乙方在履行合同过程中有不正当竞争行为，甲方有权解除合同，并按《中华人民共和国反不正当竞争法》之规定追究其法律责任。

4.甲方及其人员，不得向合同供应商提出超越合同供货范围的其他要求。

第十四条　合同生效及修改

1．下列文件与本合同具有同等法律效力：

（1）招标文件（招标编号：_____）；

（2）乙方投标文件；

（3）乙方承诺和补充说明；

（4）询标纪要。

如上述文件与本合同有不符之处，以本合同为准。

2．合同若有修改，必须双方签署书面修改合同，修改内容成为本合同不可分割的一部分。

第十五条　其它

1. 除甲方事先书面同意外，乙方不得分包其应履行的合同义务。

2. 权利瑕疵担保

（1）乙方保证对其出售的货物享有合法的权利。

（2）乙方保证在其出售的货物上不存在任何未曾向甲方透露的担保物权，如抵押权、质押权、留置权等。

（3）乙方保证其所出售的货物没有侵犯任何第三人的知识产权和商业秘密等权利。

（4）如甲方使用该货物构成上述侵权的，则由乙方承担全部责任。

3. 如果乙方丧失履约能力或被宣布破产，甲方可在任何时候以书面形式通知乙方终止合同而不给乙方补偿。该终止合同将不损害或影响甲方已经采取或将要采取任何行动或补救措施

的权利。

4.本合同自签订之日起生效，合同执行期内，甲乙双方均不得随意变更或解除合同。合同如有未尽事宜，须经双方共同协商，作出补充规定，补充规定与合同具有同等效力。

5.本合同正本一式捌份，甲方执陆份；乙方执贰份。

购货单位（签章）： 中国矿业大学　　供货单位（签章）：_____

法定代表人：（签章）_____　　法定代表人：（签章）_____
（或委托代理人）　　（或委托代理人）

地址：江苏省徐州市大学路 1 号　　地址：_____

税号：12100000466007570L　　税号：_____

开户银行：中国银行徐州矿大支行　　开户银行：_____

帐号：527458206279　　帐号：_____

财务电话：0516-83590224　　财务电话：_____

联系电话：0516-83590300　　联系电话：_____

签约地点：中国矿业大学　　签约时间：_____

第五章　货物清单及技术参数

一、项目概况

本项目是南湖校区宿舍楼修缮，主要是对南湖校区学生宿舍原内门进行拆除，采购新的内门并重新安装。本次内门采购与安装的修缮工程（含原内门拆除），共计 2094 樘（含门套），包含南湖校区学生公寓桃苑 1-桃苑 5 号楼 1 层--7 层有 2020 樘内门、松苑 1 号楼-2 号楼 4 层-7 层 13 樘、梅苑 2 号楼 1 层-7 层有 61 樘，具体分布详见表 2 南湖公寓卫生间内门损坏情况统计表。更换的内门应为实木碳晶门，包含门套、铰链、执手锁等五金。

二、货物清单

表 1 货物清单

序号	名称	计量单位	数量	规格
1	木质门带套（带摇头窗）	樘	2020	详见技术参数
2	木质门带套（不带摇头窗）	樘	74	详见技术参数

表 2 南湖公寓卫生间内门损坏情况统计表

序号	楼宇	房间号	备注
1	桃一	1-7 层每个房间	2020
2	桃二	1-7 层每个房间	
3	桃三	1-7 层每个房间	
4	桃四	1-7 层每个房间	
5	桃五	1-7 层每个房间	
6	松一	A5071、A5141、A6072、A6082、A7082. B5112、B6012、B6072、B6101.	9
7	松二	A4052、A4091、A4092、A7011	4

8	梅二	A1081、A1192、A2192、A2191、A2181 A2182、A2151、A2132、A2112、A2111 A2101、A2102、A2092、A2091、A2062 A3052、A3132、A3142、A3151、A4092、A5041、 A5081、A5122、A5132、A5162、A5172、A7061、A7072、A7122、A7151、A7181 B7171、B7102、B7051 、B1091 、B1092、B2222 B2221、B2161、B3082 、B2092 、B2071、B2072 B3042、B3061、B3212 、 B3172 、B4201、B4121、B4081、B4061、B5061 、B5071 、B5091、B5102 、B5111、B5162、B6111 、B6081 、B6071 、B6041	61

三、技术参数

产品的技术标准（包括质量要求），按下列标准执行：

规格一、木质门带门套（带摇头窗 2020 槿）

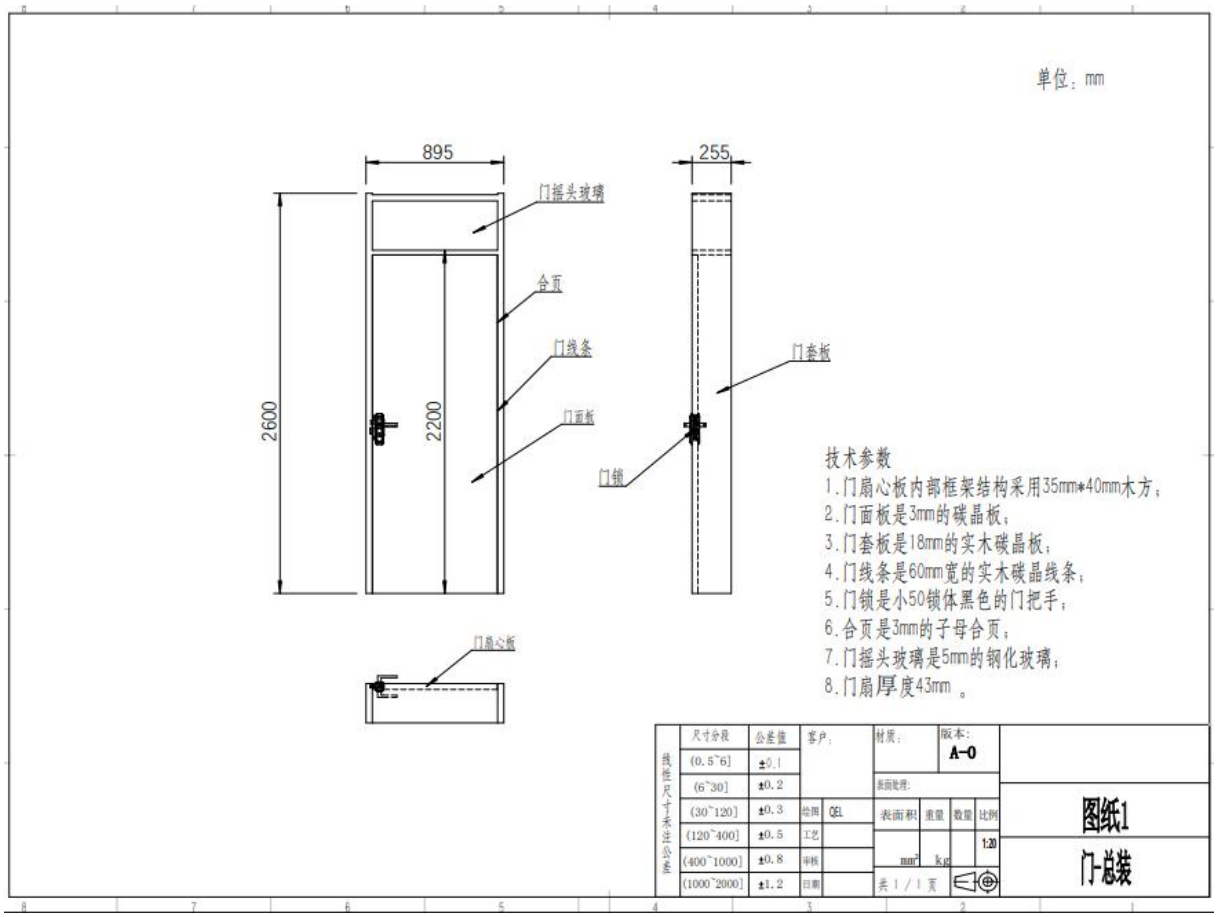

具体技术参数

1、门扇心板内部框架结构采用 35mm*40mm 木方组成；

2、门面板是 3mm 的碳晶板（黑色碳晶板是一种具有良好抗氧化、抗腐蚀、耐高温性能的复合材料，是由碳纤维、树脂和玻璃纤维组成）；

3、门套板是 18mm 的实木碳晶板；

4、门线条是 60mm 宽的实木碳晶线条；

5、门锁是小 50 锁体黑色的门把手；

6、合页是 3mm 的子母合页；

7、门摇头玻璃是 5mm 的钢化玻璃；

8、门扇厚度 43mm；

9、整门各项检测指标符合 GB/T3324-2017《木家具通用技术条件》以及

GB 18584-2001《室内装饰装修材料木家具中有害物质限量》的检测标准；

10、板材和碳晶板的甲醛释放量要达到 E1 级国家环保要求；

11、内门尺寸：2200mm*895mm，具体尺寸以拆除原木门后实际情况为准；

12、门套板宽 255mm；

13、包含成品门套、不锈钢铰链、配套执手锁等五金；

14、部位：桃苑 1~桃苑 5、松苑 1~松苑 2、梅苑 2

15、满足建设单位使用要求，投标单位自行考虑

16、在旧内门拆除时如果对墙壁有所损坏，由中标方负责修复。

规格二、木质门带门套（74 樘）

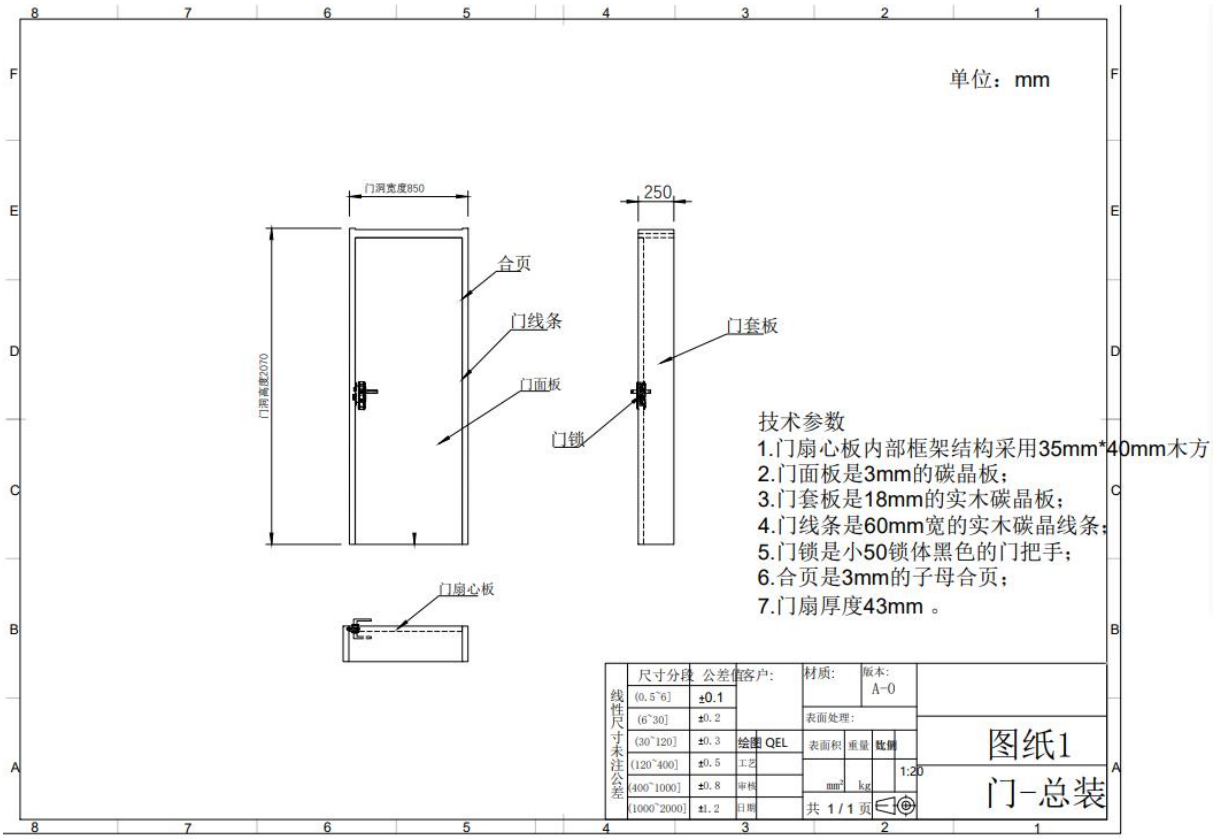

具体技术参数

1、门扇心板内部框架结构采用 35mm*40mm 木方组成；

2、门面板是 3mm 的碳晶板（黑色碳晶板是一种具有良好抗氧化、抗腐蚀、耐高温性能的复合材料，是由碳纤维、树脂和玻璃纤维组成）；

3、门套板是 18mm 的实木碳晶板；

4、门线条是 60mm 宽的实木碳晶线条；

5、门锁是小 50 锁体黑色的门把手；

6、合页是 3mm 的子母合页；

7、门扇厚度 43mm；

8、整门各项检测指标符合 GB/T3324-2017《木家具通用技术条件》以及

GB 18584-2001《室内装饰装修材料木家具中有害物质限量》的检测标准；

9、板材和碳晶板的甲醛释放量要达到 E1 级国家环保要求；

10、内门尺寸：2200mm*895mm，具体尺寸以拆除原木门后实际情况为准；

11、门套板宽 255mm；

12、包含成品门套、不锈钢铰链、配套执手锁等五金；

13、部位：松苑 1~松苑 2、梅苑 2；

14、满足建设单位使用要求，投标单位自行考虑

15、在旧内门拆除时如果对墙壁有所损坏，由中标方负责修复。

四、商务要求

（一）供货期

签订合同后中标方积极备货，接到采购方通知后 30 天内供货到位并按采购方要求期限安装完毕。

（二）项目实施要求

验收方式：由采购方组织相关部门按照中国矿业大学相关规定进行验收。

运输方式：　　汽运　　，运保费用负担：　中标方　。

包装要求：中标方应保证货物的包装符合运输的要求，足以保护货物在运输过程中不受锈蚀、损坏或灭失。 按原厂包装标准，不回收。

安　　装：中标方负责现场安装调试。整门完好，备件齐全。安装过程中包含旧门拆除、新门安装等所有安装产生的费用均由中标方提供。安装时应采取必要的安全措施，如有意外，应由中标人负全部责任。

验收标准：

(1)进场的设备包装完整无损且产品质量必须符合国家有关规范、标准，并为合格产品；

(2)设备品牌、规格型号和数量与合同约定一致。

(3)设备开箱后，核对全部零部件、附属材料和专用工具，并检查说明书、合格证、检验记录和必要的装配图及技术文件是否齐全。

(4)设备及其零、部件表面无缺损和锈蚀等情况。

(5)门套安装及后，门套线与墙壁之间应紧密相连，缝隙比较均匀，用结构胶封边。

(6)安装人员必须经过培训、持证上岗，中标单位需要保证规范、安全操作。

(7)整门安装调试后，要能正常开合、锁具能够正常使用。

（三）质保期

不低于 6 年，自项目验收合格之日起。

1、免费质保期要求：

货物验收合格后整门质保不低于 6 年，（质保期为自用户签署最终验收报告之日起计算）。

2、整门质保期内免费包修（包括五金、门板等部件）。

3、响应时间要求：

保证采购方除了能得到相应品牌产品生产厂家承诺的售后服务外，对于日常使用过程中采购方反映的问题，4 小时内赶到服务现场，48 小时免费排除故障（特殊情况和不可抗拒因素除外）。在此期间，整门发生任何非误操作造成的损坏，均由中标人负责免费修复，失效零件予以免费更换，更换时所发生的商检、运输等费用均由中标人负担。

4、其他要求

（1）中标人应按照国家有关法律、法规、规章和“三包”规定提供服务。

（2）如采购方在验收时发现所供货物有任何问题（包括外观损伤），将在交货时间内以同样的货物给予更换，并确保采购方正常使用。保证货物在正常使用和保养条件下，在其使用寿命周期内具有满意的性能。

（四）售后服务、维修保养

1．本合同货物验收合格后整门质保不低于 6 年（质保期为自用户签署最终验收报告之日起计算）。

2．中标方所供产品应严格履行产品质量保证承诺。

3．在质量保证期内，如果货物的质量或规格与合同约定不符，或证实货物是有缺陷的，包括潜在的缺陷或使用不符合要求的材料等，采购方可以根据本合同第 XX 条规定以书面形式向中标方提出补救措施或索赔。

4．中标方在约定的时间内未能弥补缺陷，采购方可采取必要的补救措施，但其风险和费用将由中标方承担，采购方有权先行在质保金中予以扣除，采购方根据合同约定对中标方行使的其他权利不受影响。

免费质保期内提供免费整门保修服务；免费质保期自采购方在货物验收书上签字之日起计算，保修费用计入总价。商品的安装服务和工艺、退货、更换、维修必须符合国家有关规范、标准，必须严格按照合同要求执行。

（五）技术培训要求

免费安装调试并对采购方进行必要的操作培训。

（六）付款方式

在完成整门供应、安装、调试，并经验收合格后 15 日内，支付合同总价款的 100%。

注:以上技术参数均不允许负偏离，否则作无效标处理。

第六章 投标文件格式

封面

（项目名称及标段）招标

投 标 文 件

招标编号：_____

投标人（盖章）：_____

_____年_____月_____日

投标函

中国矿业大学：

（一）根据已获取的_____项目招标文件，按照《中华人民共和国招标投标法》及有关规定，我单位经考察现场和研究招标文件后，愿以人民币(大写)_____的总价（含税），按招标文件的要求承包本次招标范围内的全部工程。

（二)我单位保证在收到招标人供货通知之日起____日历天内供货到位并按采购方要求期限安装完毕。

（三）我单位保证本工程质量达到_____标准。

（四）贵单位的招标文件、中标通知书和本投标文件将构成约束我们双方的合同。

（五）我单位承诺产品质保期（含增加期限）：_____年

（六）我们承认最低报价是中标的重要选择，但不是唯一标准，同时我们也理解招标人有权不解释未中标原因，而无需承担任何责任

投标人(法人印章)

法定代表人（印章）

年　　月　　日

注：1 此表中的总价为含税投标总报价

2、由于新点招标文件软件投标函为自动生成，无法更改，投标文件制作软件中投标函填写信息加盖电子章。 本投标函填写信息加盖公章及法定代表人印章，上传扫描件至投标文件“投标保证金”模块内。

法定代表人资格证明书

投 标 人：_____

单位性质：_____

地　　址：_____

成立时间：_____年_____月_____日

经营期限：_____

姓　　名：_____性　　别：_____

年　　龄：_____职　　务：_____

系_____（投标人名称）的法定代表人。

特此证明。

投标人：_____（盖单位章）

_____年_____月_____日

附法定代表人有效身份证复印件正反面，请各投标人更新住址，有效期等应为最新信息

友情提醒：因本工程为不见面开标会议，请投标人如实填写联系电话，以便招标人联系，如因填写信息不准备导致招标人无法联系，责任由投标人自行承担。

注：信息填写完整并加盖公章，原件扫描件在投标文件制作工具“投标保证金”模块内上传。

授权委托书

本授权委托书声明：我_____（姓名）系_____（投标人名称）的法定代表人，现授权委托_____（单位名称）_____（姓名）为我的代理人，以本公司的名义参加_____项目的投标。授权委托人所签署的一切文件和处理与之有关的一切事务，我均予以承认。

代理人无转委权，特此委托。

代理人：_____ 性别：_____年龄：_____

投 标 人（法人印章）：

法定代表人（印章）：

委托代理人联系电话：

年 月 日

附：

（代理人身份证复印件粘贴处）

附被授权人有效身份证复印件正反面，请各投标人更新住址，有效期等应为最新信息

友情提醒：因本工程为不见面开标会议，请投标人如实填写委托代理人联系电话，以便招标人联系，如因填写信息不准备导致招标人无法联系，责任由投标人自行承担。

投标报价汇总表

项目名称：

标段名称	总价（小写）（人民币元）	品牌	制造商
总价（大写）			

投标人(法人印章)

法定代表人（印章）

年　　月　　日

注：本投标函填写信息加盖公章及法定代表人印章，原件扫描件在投标文件制作工具“设备报价明细表”模块内上传。

投标报价明细表

中国矿业大学：

按招标文件的要求承包本次招标范围内的全部工程，明细如下：

序号	名称	计量单位	数量	单价（元）	总价（元）
1	木质门带套（带摇头窗）	樘	2020		
2	木质门带套（不带摇头窗）	樘	74		

注：投标单价应包含宿舍内门的拆除、加工、制作及安装施工的主辅材、配件(包括五金配件、密封件)、人工费、机械机具、随结构施工的预埋以及预埋件安装、钢筋的锚固等全部工序、运输、装卸、二次搬运、赶工、配合、现场保管、半成品成品保护、隐检、措施、风险、验收、售后服务、管理、保险、利润、税金等政策性文件规定的一切费用等完成承包范围内所有工作的包工包料、包质量、包制作安装（施工）、包维修的全部工作和责任，含为保证最终施工成果满足验收要求，以确保本项目一次性验收合格所需的费用。供货及安装期间各种风险（市场劳务价格的变化，安全事故风险、当事人不能预见的风险、各类建材的市场风险），售后服务等全部费用。据实结算（上述宿舍内门尺寸为设计尺寸，若和实际安装尺寸有出入，以实际尺寸为准，价格不做调整；当宿舍内门数量增加或减少，结算时参照投标报价中相同类型计算）。

投标人(法人印章)

法定代表人（印章)

年　月　日

注：信息填写完整并加盖公章及法定代表人印章，原件扫描件在投标文件制作工具“设备报价明细表”模块内上传。

投标人基本情况表

<table>
<tr><td>投标人名称</td><td colspan="6"></td></tr>
<tr><td>注册地址</td><td colspan="3"></td><td>邮政编码</td><td colspan="2"></td></tr>
<tr><td rowspan="2">联系方式</td><td>联系人</td><td colspan="2"></td><td>电　话</td><td colspan="2"></td></tr>
<tr><td>传　真</td><td colspan="2"></td><td>网　址</td><td colspan="2"></td></tr>
<tr><td>企业统一社会信用代码</td><td colspan="6"></td></tr>
<tr><td>法定代表人</td><td>姓名</td><td></td><td>技术职称</td><td></td><td>电话</td><td></td></tr>
<tr><td>技术负责人</td><td>姓名</td><td></td><td>技术职称</td><td></td><td>电话</td><td></td></tr>
<tr><td>成立时间</td><td colspan="2"></td><td colspan="4">员工总人数：</td></tr>
<tr><td>企业资质等级</td><td colspan="2"></td><td rowspan="5">其中</td><td>项目负责人</td><td colspan="2"></td></tr>
<tr><td>营业执照号</td><td colspan="2"></td><td>高级职称人员</td><td colspan="2"></td></tr>
<tr><td>注册资金</td><td colspan="2"></td><td>中级职称人员</td><td colspan="2"></td></tr>
<tr><td>开户银行</td><td colspan="2"></td><td>初级职称人员</td><td colspan="2"></td></tr>
<tr><td>账号</td><td colspan="2"></td><td>技术工人</td><td colspan="2"></td></tr>
<tr><td>经营范围</td><td colspan="6"></td></tr>
<tr><td>备注</td><td colspan="6"></td></tr>
</table>

注：加盖公章，原件扫描件在投标文件制作工具“投标保证金”模块内上传。

偏离表

序号	名称	招标要求	投标响应	偏离（正/负）	说明

注：
1.投标人要将投标文件与招标文件差异之处汇集成表，否则认为完全接受招标文件的要求。
2.投标人可按此表格式自行扩展。
3.加盖公章，原件扫描件在投标文件制作工具“投标保证金”模块内上传。

投标人(法人印章)：

法定代表人（印章)：

年　月　日

远程参与开标会议诚信承诺书

致：中国矿业大学、徐州市铜山区公共资源交易中心

我方郑重承诺：遵循公开、公平、公正和诚实守信的原则，参加本次远程开标会议，是我方真实意思的表达。

一、不出借、买卖、伪造、涂改企业和从业人员的资质证书、营业执照、资格业绩、印章以及其他相关资信证明文件，严禁其他企业或个人以我公司的名义投标。

二、严格遵守法律、法规和招标文件规定的投标程序。不隐瞒真实情况，不弄虚作假，不骗取投标和中标资格。

三、坚决抵制和杜绝串标、围标、哄抬报价、贿赂、回扣等违法投标和不正当竞争行为。

四、依法经营，公平竞争，不采取违法、违规或不正当手段损害、侵犯同行企业的正当权益。

五、遵守指令、不擅离职守。开标评标过程中，我方将坚持全程参加开评标会议，积极响应招标人的指令和操作要求，不擅离职守，始终保持通讯顺畅，因我方原因导致 10 分钟内无法与管理端建立起联系的，即视为放弃交互的权利，我方认可招标人任意处置决定，接受包括终止投标资格在内的任何处理结果。

六、确保设施、设备工况良好。我方将负责提前检查电力供应、网络环境和远程开标会议有关设施、设备的稳定性和安全性，因我方原因导致无法完成投标或者不能进行现场实时交互的，均由我方自行承担一切后果。

七、不向招标人或评标委员会成员或相关人员行贿，以牟取中标。

八、我方将在法律、法规框架允许的范围内就有关评审过程中的事项向管理人员提出咨询或疑问，如需要提出现场异议的，将严格按照《江苏省房屋建筑和市政基础设施工程招标投标活动异议与投诉处理实施办法》（苏建规字（2016）4 号）规定，以书面方式提出（加盖企业印鉴后通过网络传输扫描件）。不在招投标活动中虚假投诉。

我方若有违反承诺内容的行为，自愿接受取消招投标资格、将不良行为记录记入档案、没收投标保证金等有关处理，并承担相应的法律责任。给招标人造成损失的，依法承担赔偿责任。

投标人（盖章）：

法定代表人（签名或盖章）：

授权委托人（签名）：

年 月 日

签字盖章后原件扫描件上传至投标文件制作工具“投标保证金”模块。

资格审查合格条件标准表

序号	项目内容	合格条件	投标申请人具备的条件或说明
1	**企业营业执照**	有效期内，参照招标公告 3.1 条	投标文件“投标人业绩公示一览表”中勾选
2	**制造商授权书（投标人为代理商时提供）**	有效期内，参照招标公告 3.3 条	投标文件“投标人业绩公示一览表”中勾选
6	**投标保证金**	参照招标文件投标人须知前附表 3.4.1 条	原件扫描件上传至投标文件“投标保证金”模块内
7	**信用报告**	有效期内，参照招标公告 3.8 条	原件扫描件上传至投标文件“投标保证金”模块内
8	**联合惩戒**	参照招标公告 3.7 条	以“信用中国”（https://www.creditchina.gov.cn/）和“信用江苏”（http://www.jscredit.gov.cn/）公布的信息为准
9	**其他**	参照招标公告 3.3、3.4 、3.5、3.6 条	